PV1 HM

GRUPOS INVERTER

IE 3

WRAS APPROVED PRODUCT

Aplicaciones

- Equipo hidroneumático compuesto por una electrobomba Lowara **e-HM..P** regulada por **variador de frecuencia**, para suministro de agua a presión constante.
  La instalación de una electrobomba de la serie e-HM (con el menor consumo de energía del mercado), junto con la instalación de un variador Archimede proporciona un retorno muy rápido de la inversión, con ahorro de hasta el 43% respecto a sistemas de presurización tradicionales con presostato o control electrónico de presión.

Descripción de funcionamiento

- El variador de frecuencia ajusta la velocidad del motor en función de las necesidades de caudal en la instalación, suministrando siempre presión constante, además de reducir el consumo eléctrico elimina los golpes de ariete y alarga la vida de la bomba. La señal de lectura es realizada por medio de un transductor de presión 4 - 20 mA.

08

Configuración de los equipos

- **Bomba horizontal e-HM..P** de Lowara con certificado **WRAS** para uso con agua potable.
  Eficiencia **IE 3** en todos los motores trifásicos a partir de 0.75 Kw. Difusores, eje y camisa exterior en acero inoxidable AISI 304. Impulsores fabricados con un tecnopolímero especial que les permiten trabajar con temperaturas de hasta **90ºC.**
- **Variador de velocidad** Archimede con transductor de presión 4-20 mA.
  Autoprogramable con protección contra trabajo en seco.
- **Acumulador hidroneumático** con bajo mantenimiento de 20L / 10 bar, con tapa y manguito en acero inoxidable. Membrana conforme a DIN 4807, especial para agua potable. Temperatura de trabajo: -10ºC a 90ºC.
- **Accesorios incluidos:**
  Grupos 1/3/5 HM..P: Válvula de retención, soporte variador, manómetro y racor 5 vías.
  Grupos 10 HM..P: Válvula de retención, soporte variador, válvula de aislamiento para acumulador y colector 2" fabricado en acero inoxidable AISI 304.

Conexión eléctrica con enchufe Schuko para grupos monofásicos y caja de protección con magnetotérmico para los grupos trifásicos 10 HM..P.

Bajo demanda es posible suministrar las bombas y todos los accesorios en contacto con el agua en acero inoxidable AISI 316.

PV1 HM

GRUPOS INVERTER

Dimensiones y pesos

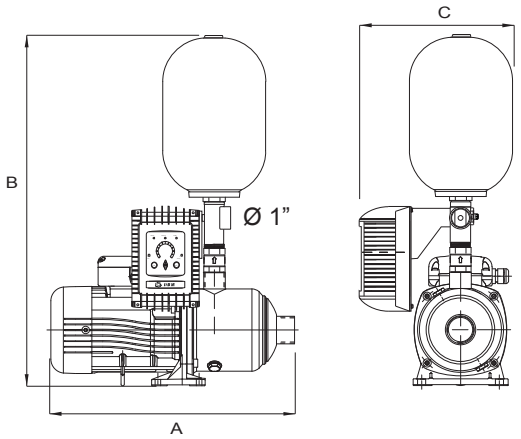

1/3/5 HM..P

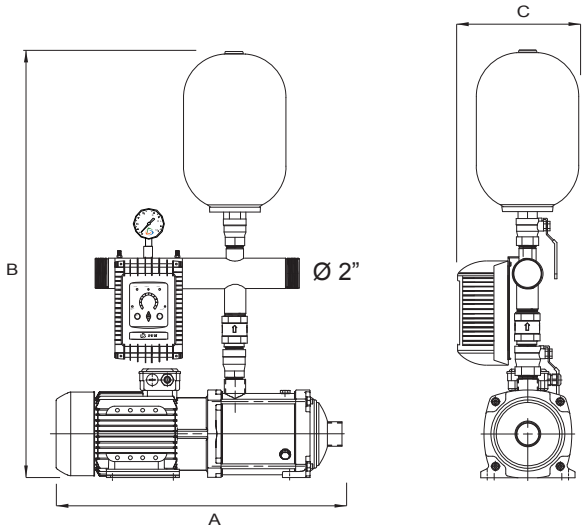

10 HM..P MM/TT-W

08

Tabla de selección y precios

Alimentación		P_2				Ø	(mm)			Peso	Q (m^3/h)		H(mca)***	
		Kw		Hp										
1~230V	3~400V	1~	3~	1~	3~	Asp	A	B	C	(Kg)	Nom	Máx	Nom	Máx
PV1 3HM04P05 MMW	PV1 3HM04P05 TTW*	0,5	0,5	0,7	0,7		356	755	365	14,5	3,1	4,2	27,1	45,9
PV1 3HM05P07 MMW	PV1 3HM05P07 TTW*	0,7	0,7	1	1		390	755	365	14,5	3,1	4,2	39,2	60,2
PV1 3HM06P09 MMW	PV1 3HM06P09 TTW*	0,9	1,1	1,3	1,5		410	755	365	17,5	3,1	4,2	48,1	72,7
PV1 5HM03P05 MMW	PV1 5HM03P05 TTW*	0,5	0,5	0,7	0,7		338	755	365	19	5	7,2	19,9	35,3
PV1 5HM04P07 MMW	PV1 5HM04P11 TTW*	0,7	1,1	1	1,5	1 1/4"	372	755	365	18	5	7,2	28,6	49,3
PV1 5HM05P09 MMW	PV1 5HM05P11 TTW*	0,9	1,1	1,3	1,5		392	755	365	18	5	7,2	35,3	61,4
PV1 5HM06P11 MMW	PV1 5HM06P15 TTW*	1,1	1,5	1,5	2		457	755	365	18	5	7,2	43,9	73,8
PV1 10HM02P11 MMW	PV1 10HM02P11 TTW*	1,1	1,1	1,5	1,5		443	970	300	25	11	14	20,4	31,1
PV1 10HM03P15 MMW	PV1 10HM03P15 TTW*	1,5	1,5	2	2		443	970	300	26	11	14	30,1	46,2
PV1 10HM04P22 MMW	PV1 10HM04P22 TTM**	2,2	2,2	3	3	1 1/2"	531	970	300	35	11	14	42	61,2
	PV1 10HM05P30 TTW*		3		4		563	970	300	36	11	14	52,8	76,6
	PV1 10HM06P30 TTW*		3		4		595	970	300	37	11	14	62,2	91,7

*** Variador BC con tecnología Bluetooth, permite la interconexión con otros variadores sin necesidad de cableado.**
**** Grupo con variador ITTP acoplado a placa motor.**
*****Datos (mca) referidos a versión trifásica. Ver apartado de bombas HM..P..M para versión MM.**

Accesorios	
Bancada	Perfil de acero pintado al fuego y tornillos de anclaje de bomba.

Opción de montaje de grupos con todas las partes en contacto con el agua fabricadas en acero inoxidable AISI 304 ó 316.